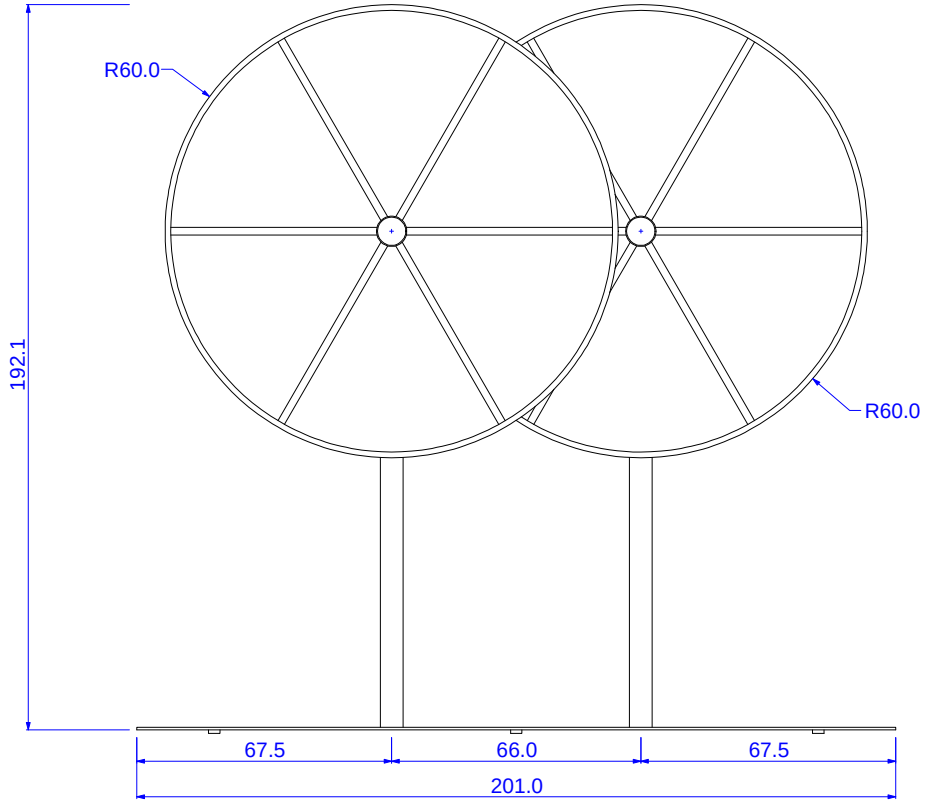

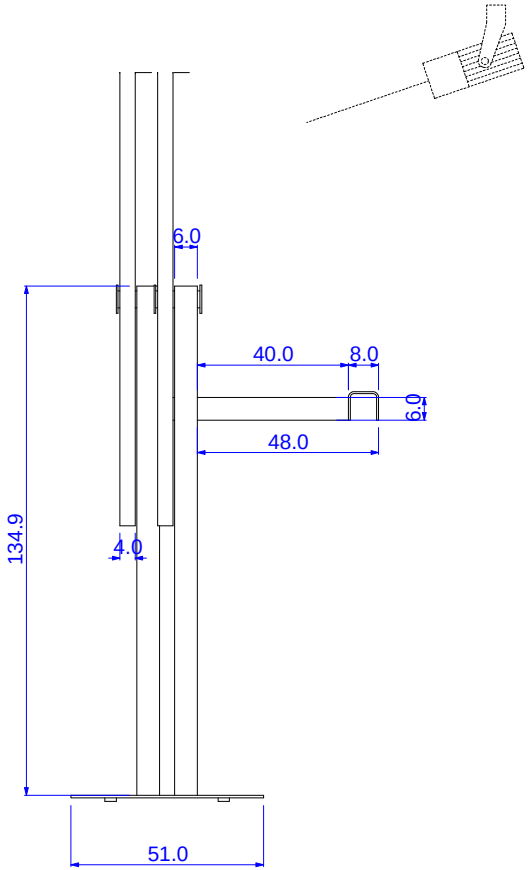

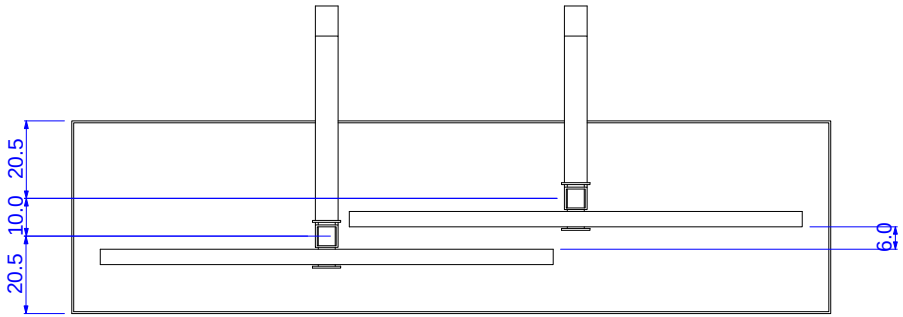

Titolo	Descrizione				Azienda	Pleiadi S.c.S.
Dischi colorati	Due dischi rotanti formati ciascuno da 6 raggi di plexiglass colorato e sorretti da tubolari in metallo, sono posizionati in modo sfalsato su una lastra. La luce che filtra dalla finestra, proiettata contro i due, genera composizioni colorate.				Rev.	00
					Data	29/03/2021
					Formato	A4
Exhibith n°	Sala	Persone	Tolleranza	Disegno n°	Scala	Sistema
2	Vano scala	1	±0.05	1	1:20	

Disegno di proprietà di Pleiadi Science farmer - è vietata ogni riproduzione, anche parziale, della stessa.
This draw is a property of Pleiadi Science Farmer - is strictly forbidden to copy any part of the draw.